Fiche technique

Caractéristiques du produit

Salamandre manuel 1 élément chauffant, grille fixe 230 V / 1N		
Modèle	**Code SAP**	00003926
SE 40 S	**Groupe d'articles**	Salamandres



- Mur arrière amovible de l'appareil: Oui
- Largeur de la partie intérieur de l'appareil [mm]: 430
- Profondeur de la partie intérieur de l'appareil [mm]: 310
- Nombre de positions de grille: 3

Code SAP	00003926	**Poids net [kg]**	14.00
Largeur nette [mm]	604	**Puissance électrique [kW]**	2.200
Profondeur nette [mm]	369	**Alimentation**	230 V / 1N - 50 Hz
Hauteur nette [mm]	378		

RM GASTRO, s.r.o.,
Třída Čs. armády 816,
391 81 Veselí nad Lužnicí 1, ID:49825062

Fiche technique

Dessin technique

Salamandre manuel 1 élément chauffant, grille fixe 230 V / 1N		
Modèle	**Code SAP**	00003926
SE 40 S	**Groupe d'articles**	Salamandres

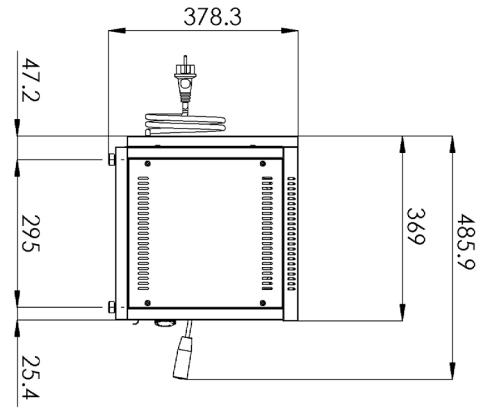

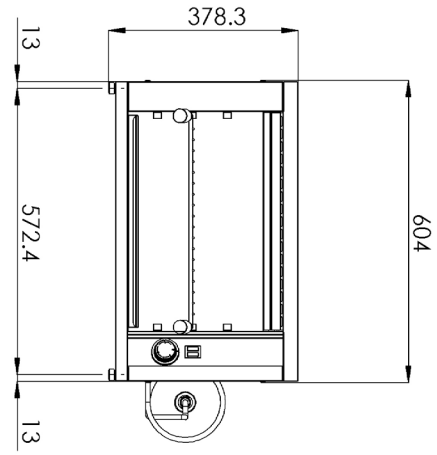

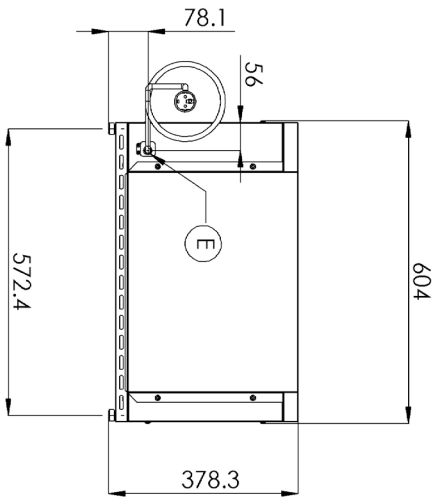

RM GASTRO, s.r.o.,
Třída Čs. armády 816,
391 81 Veselí nad Lužnicí 1, ID:49825062

Fiche technique

Paramètres techniques

Salamandre manuel 1 élément chauffant, grille fixe 230 V / 1N		
Modèle	**Code SAP**	00003926
SE 40 S	**Groupe d'articles**	Salamandres

1. **Code SAP:**
   00003926
2. **Largeur nette [mm]:**
   604
3. **Profondeur nette [mm]:**
   369
4. **Hauteur nette [mm]:**
   378
5. **Poids net [kg]:**
   14.00
6. **Largeur brute [mm]:**
   520
7. **Profondeur brute [mm]:**
   640
8. **Hauteur brute [mm]:**
   440
9. **Poids brut [kg]:**
   15.00
10. **Type d'appareil:**
    Appareil électrique
11. **Matériel:**
    Inox
12. **Puissance électrique [kW]:**
    2.200
13. **Alimentation:**
    230 V / 1N - 50 Hz
14. **Type de contrôle:**
    Mécanique
15. **Nombre de positions de grille:**
    3
16. **Indice de protection d'enveloppe:**
    IPX4
17. **Nombre de niveaux de contrôle de puissance:**
    3
18. **Nombre de positions des pièces internes de l'appareil:**
    3
19. **Mur arrière amovible de l'appareil:**
    Oui
20. **Largeur de la partie intérieur de l'appareil [mm]:**
    430
21. **Profondeur de la partie intérieur de l'appareil [mm]:**
    310
22. **Section des conducteurs CU [mm²]:**
    0,5

RM GASTRO, s.r.o.,
Třída Čs. armády 816,
391 81 Veselí nad Lužnicí 1, ID:49825062